Montagehandleiding Lock-To-Play accesssoires (rolluik anti-optilveren)

Het assortiment van Lock-To-Play starre verbindingen is bestemd voor het bevestigen van de eerste lamel van een voorzet- of opbouwrolluik, op achtkante oprolbuizen met een diameter van 60 mm. Het gamma van Lock-To-Play starre verbindingen is geschikt voor de Somfy motoren voor rolluiken met een koppel van maximaal 20 Nm.

1. Veiligheid
Voordat het product geïnstalleerd en gebruikt wordt, moet de handleiding zorgvuldig gelezen worden.
Dit Somfy product moet geïnstalleerd worden door een erkende installateur van automatiseringssystemen in woningen. Deze handleiding is voor hem bestemd. Vóór installatie moet gecontroleerd worden of dit product compatibel is met de aanwezige apparatuur en accessoires.

Deze handleiding geeft instructies voor het installeren, het in bedrijf stellen en het gebruik van dit product.
De installateur moet er bovendien voor zorgen dat de installatie voldoet aan de in het betreffende land geldende regelgeving en de klant informeren over het gebruik en het onderhoud van het product.

Elk gebruik buiten het door Somfy bepaalde toepassingsgebied is niet conform. Hierdoor en door het negeren van de instructies in deze handleiding, vervalt iedere aansprakelijkheid en garantie van Somfy.

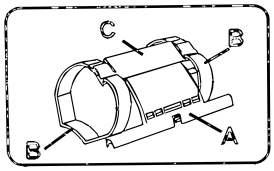

Lock-to-play 1-delig

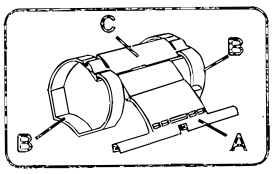

Lock-to-play 2-delig

2. Het Lock-To-Play gamma
2.1 Een Lock-To-Play starre verbinding
Een Lock-To-Play verbinding bestaat uit:
- een starre verbinding (A) 1 of 2 schakels,
- twee ringen (B) die passen bij de diameter van de oprolbuis (ø 60mm),
Opmerking: de schakel van de buis (C) wordt niet als een schakel beschouwd.

3. Installatie
3.1 Eigenschappen van het rolluik
Om de Lock-To-Play starre verbindingen te kunnen gebruiken, moet het rolluik de volgende eigenschappen hebben:
- Type rolluik: voorzet of opbouw
- Materiaal van de lamellen: PVC of aluminium
- Hoogte van de lamellen: 36 tot 55 mm
- Dikte van de lamellen: 8 tot 11 mm
- Diepte van de kast: 125 tot en met 205 mm

3.2 Keuze van de Lock-To-Play starre verbinding
De keuze van de te gebruiken Lock-To-Play starre verbinding (1 of 2 schakels) is afhankelijk van de plaats van de oprolbuis in de kast:
- de buis is gecentreerd in de kast, zie paragraaf "3.2.1 Gecentreerde oprolbuis".

3.2.1 Gecentreerde oprolbuis
- Meet de diepte (X) van de kast.
- Meet de afstand (Y) tussen de bovenkant van de eerste lamel en de bovenkant van de V-inlooptrechter als het rolluik geheel is neergelaten.
- Raadpleeg de tabel ø 60 mm (1) voor het kiezen van het model van de starre verbinding (Aantal schakels Nb.) dat gebruikt wordt naargelang de diameter van de oprolbuis.

Opmerking: Indien de afstand (Y) niet binnen het in de tabel aangegeven interval ligt:
- indien (Y) groter is dan de maximale waarde in de tabel: verwijder een lamel van het rolluik;
- indien (Y) kleiner is dan de minimale waarde in de tabel: voeg een lamel toe aan het rolluik, tenzij door het toevoegen van de lamel de afstand (Y) groter wordt dan de maximale waarde in de tabel.

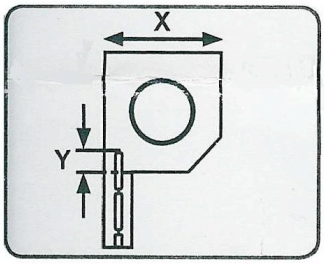

Ø 60 mm (1)

X (mm)	Y (mm) Min	Y (mm) Max	Nb.
125	25	70	1
137	30	75	1
150	35	80	1
165	45	90	1
180	45	85	2
205	60	100	2

3.3 Keuze van het te gebruiken aantal Lock-To-Play starre verbindingen
- Meet de breedte (L) van het rolluik.
- Schat het gewicht (P) van het rolluik.
- Raadpleeg de tabel voor het kiezen van het te gebruiken aantal verbindingen naargelang het gewicht (P) en de breedte (L) van het rolluik.

Opmerking: Gebruik ten minste 2 Lock-To-Play starre verbindingen voor het bevestigen van het rolluik aan de oprolbuis.

L (mm) \ P (kg)	0 – 14	14 – 21	21 – 28	28 – 35
450 – 1400	2	3	4	5
1400– 2200	3	3	4	5
2200– 3000	4	4	4	5
3000 – 3800	5	5	5	5

3.4 Montage van de Lock to Play starre verbindingen

1. Schuif de starre verbinding op de eerste lamel van het rolluik.
2. Plaats de ringen over de oprolbuis.
3. Plaats de bevestigingsnok van de starre verbinding in een gat van de buis
4. Assembleer de twee einden van de ringen en zet ze zo vast mogelijk.

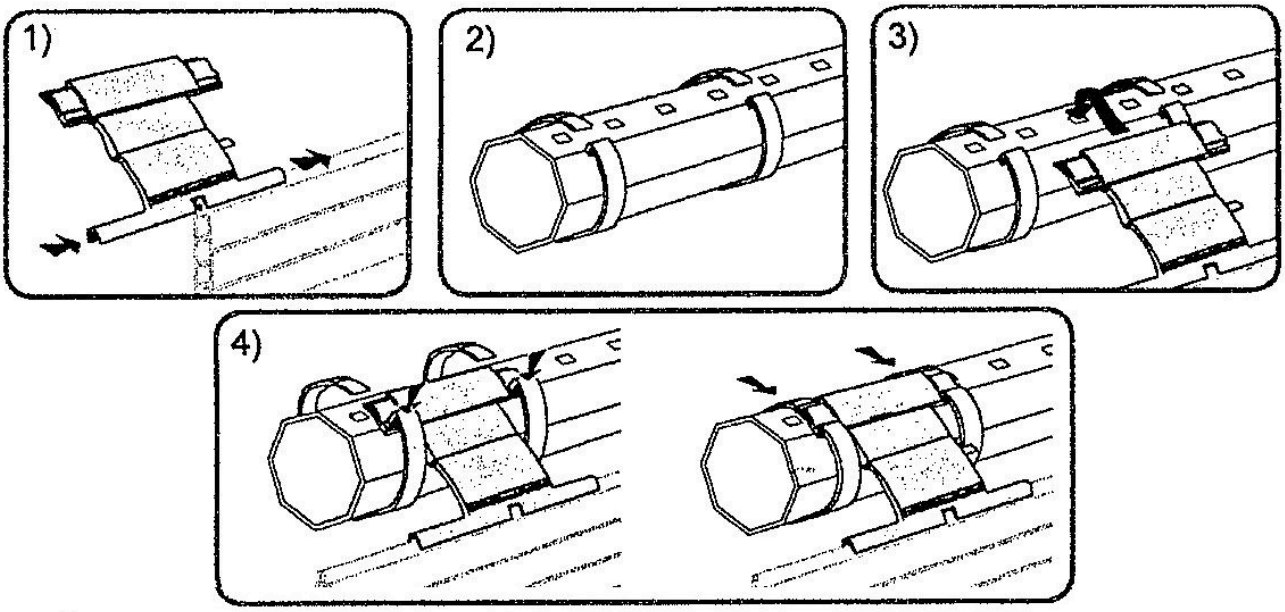

LET OP: Deze accessoires zijn tot 20 Nm door Somfy gekwalificeerd. Boven de 20 Nm wordt geadviseerd ten minste elke 40 cm een Lock-to-play accessoire toe te passen en de werking vooraf te testen.

somfy®

februari 2009